WISENET

NÄTVERKSKAMERA

Snabbguide

PNM-9030V

CE

KOMPONENT

Tillbehören kan variera med land.

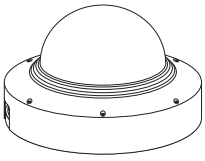
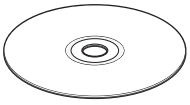

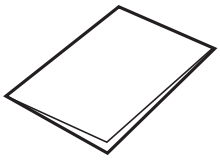
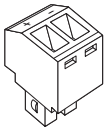
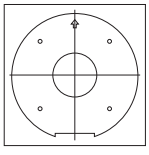
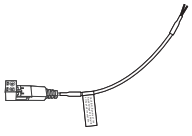
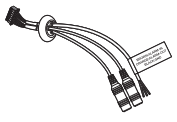
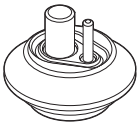
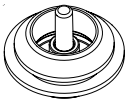
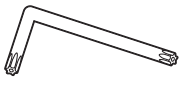
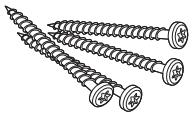
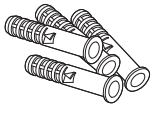
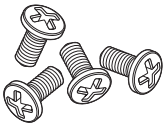
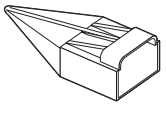
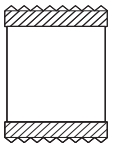
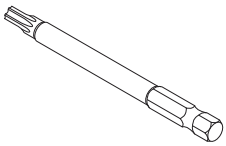

INSTALLATION

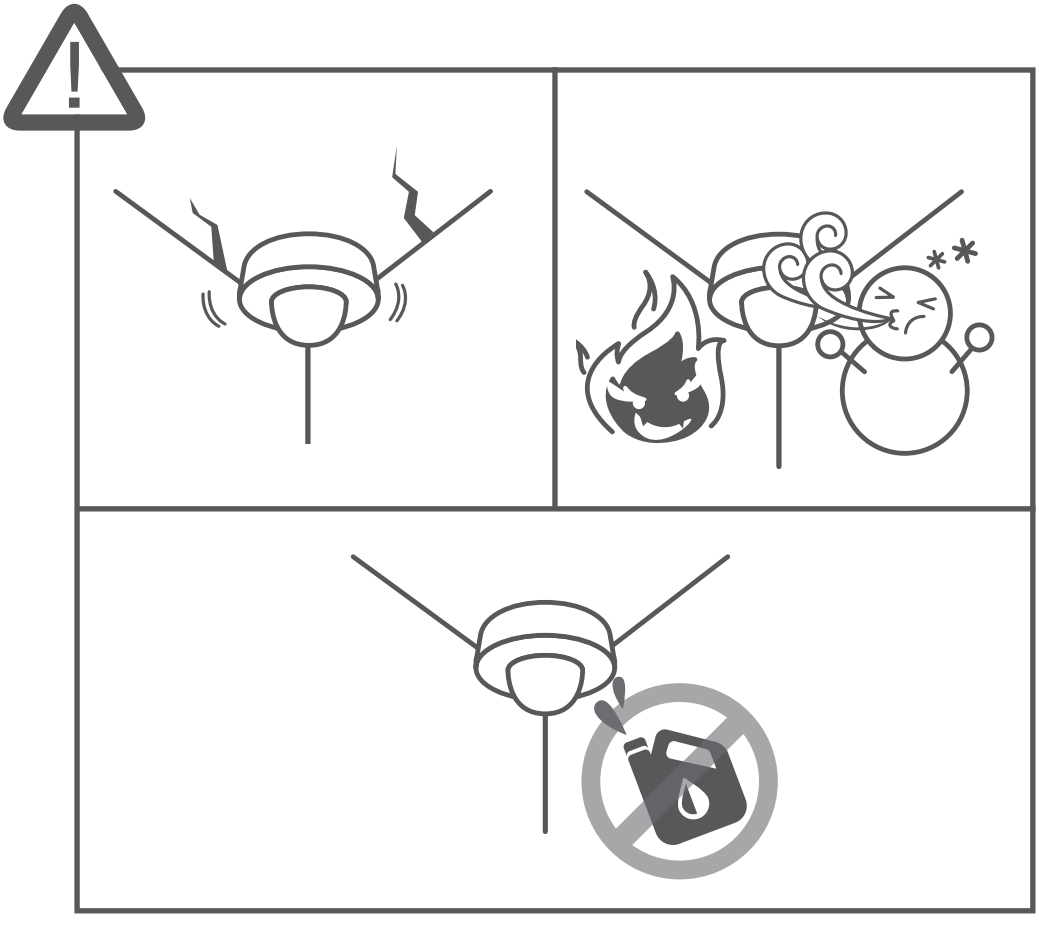

INSTALLATION

1

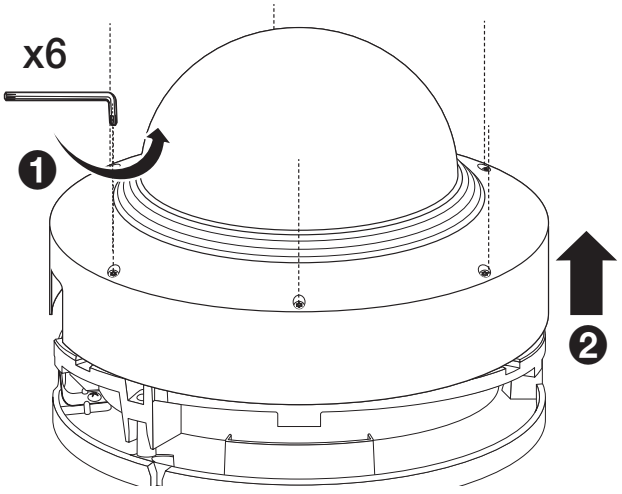

2

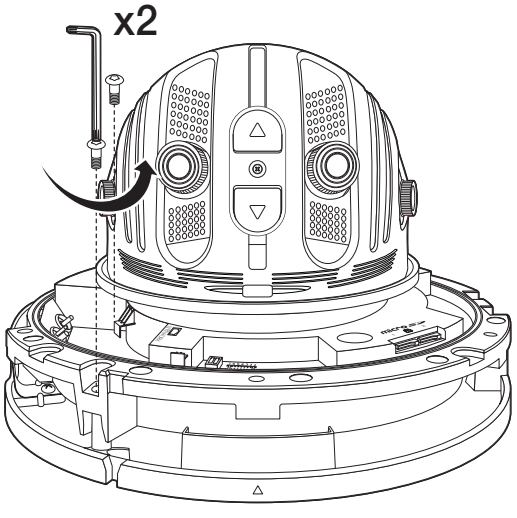

3

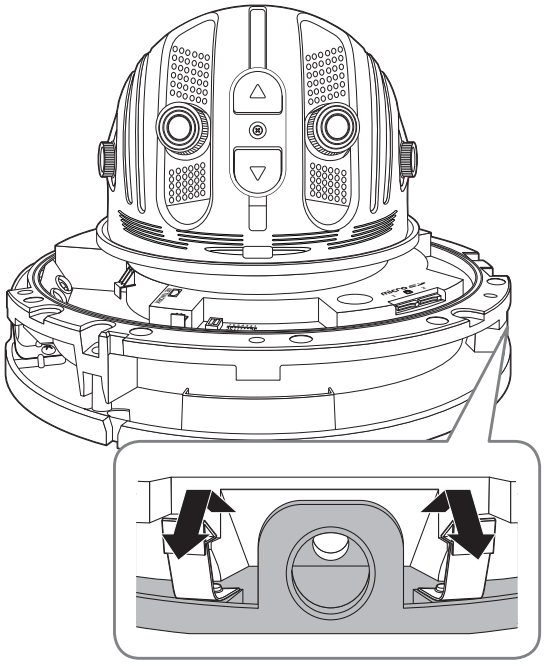

4

• Ej inkluderad : Micro SD-kort

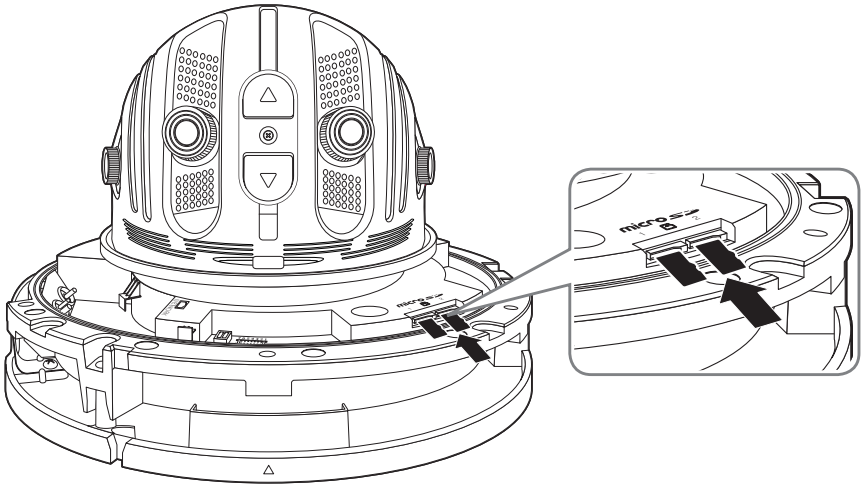

5

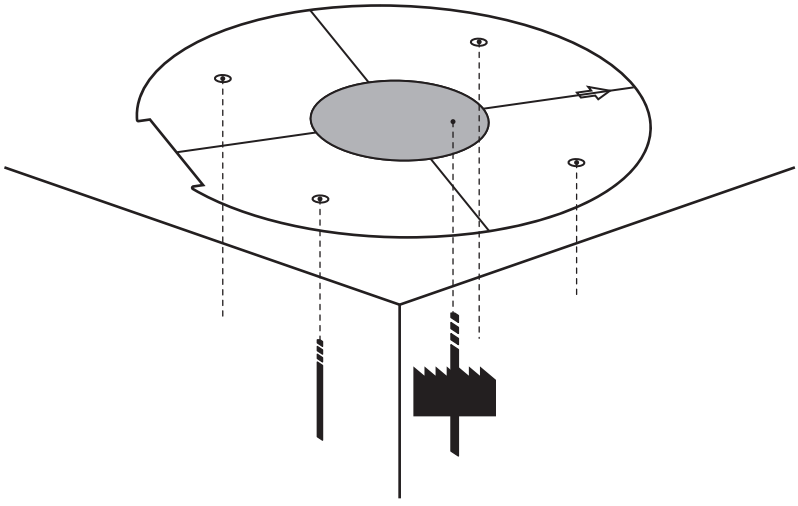

6

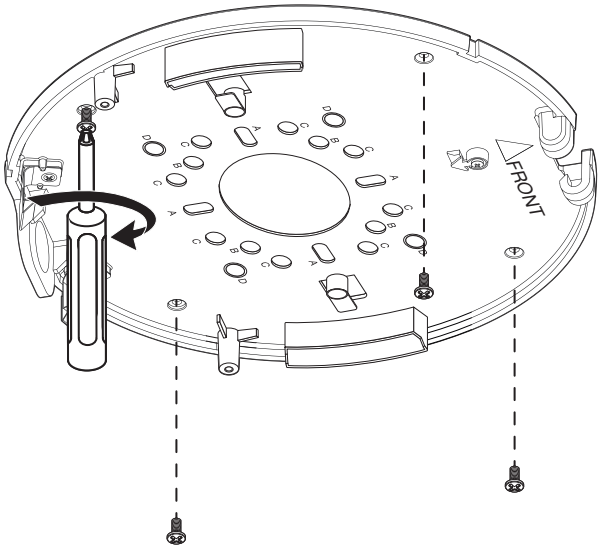

7

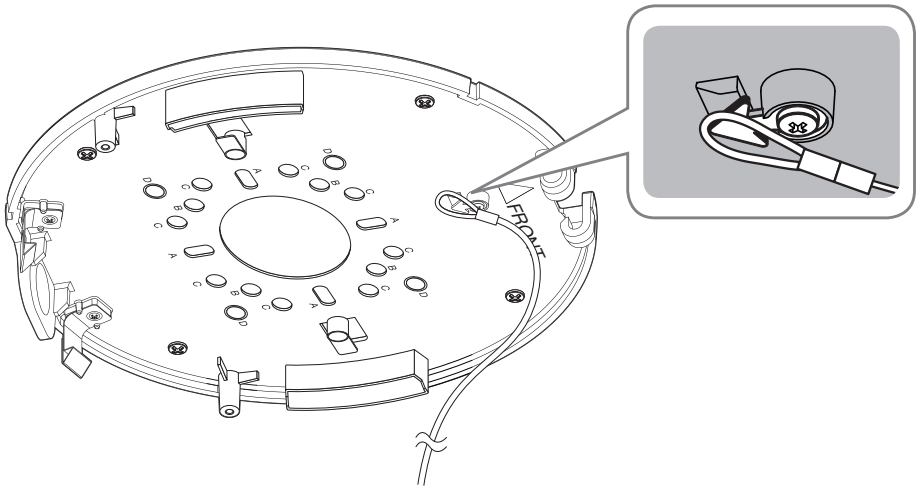

8

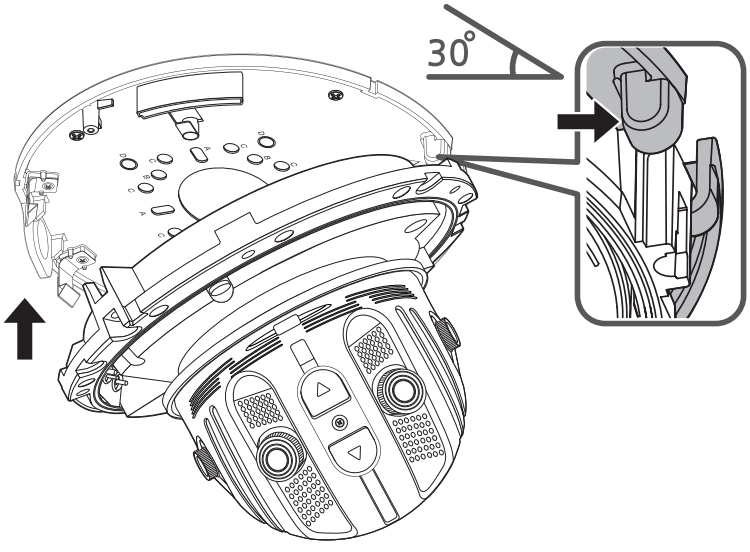

9

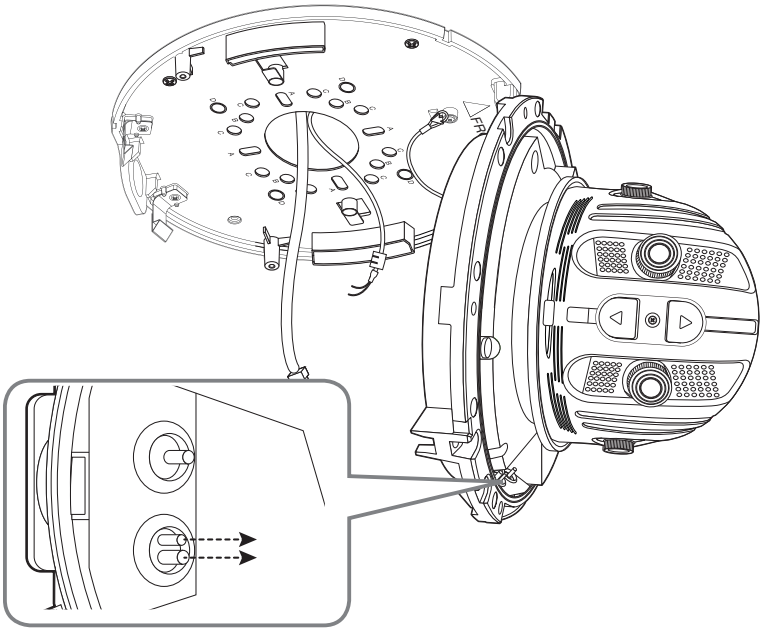

10

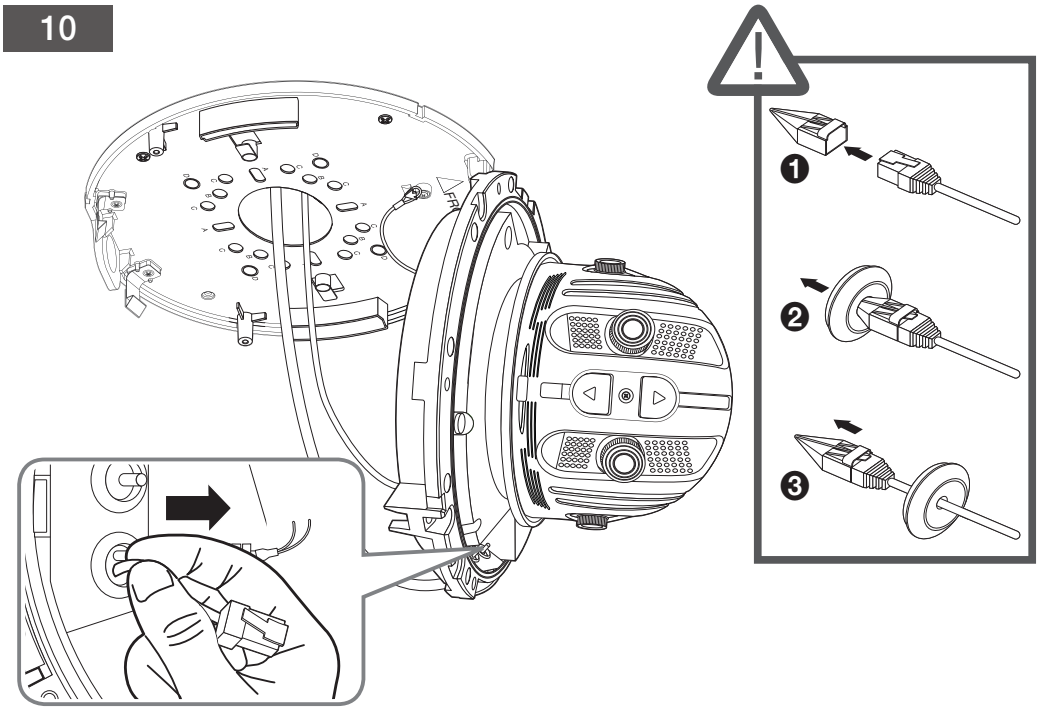

11

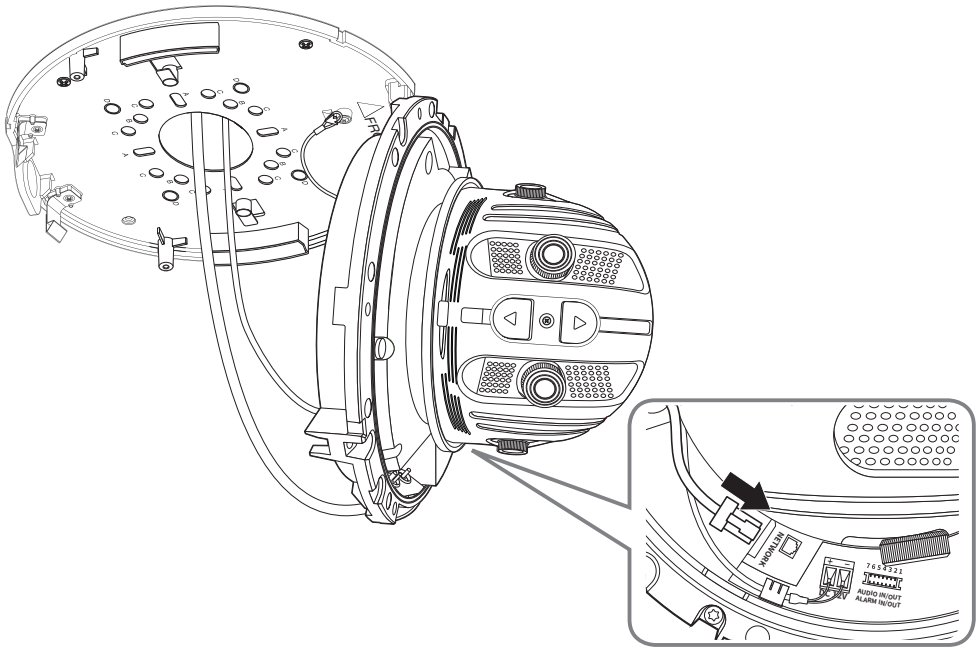

12

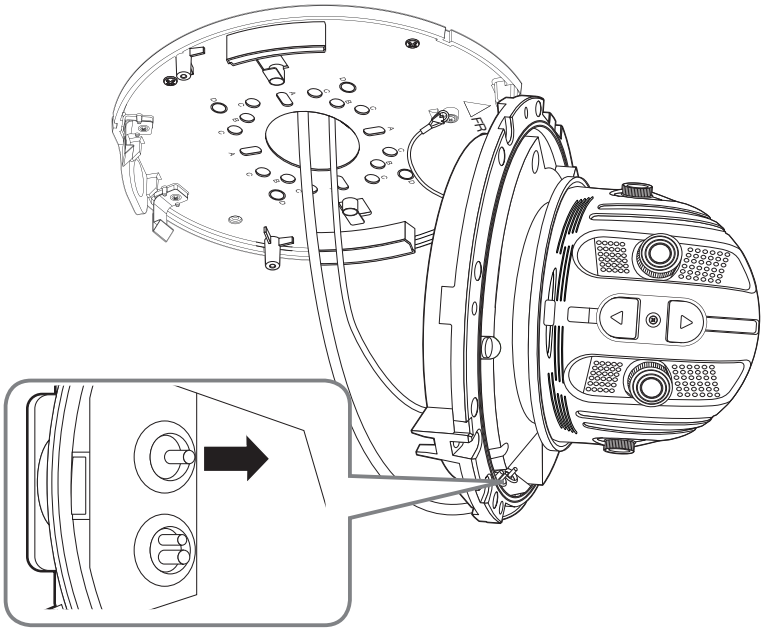

13

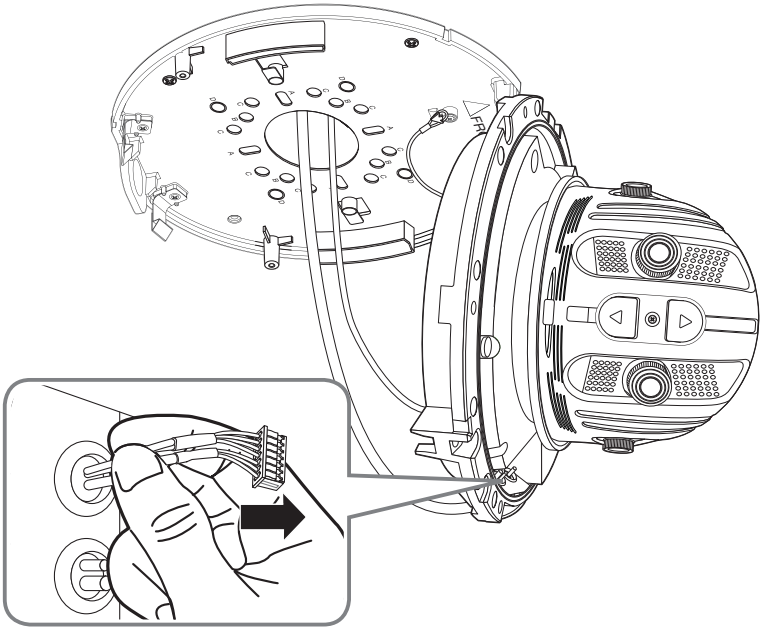

14

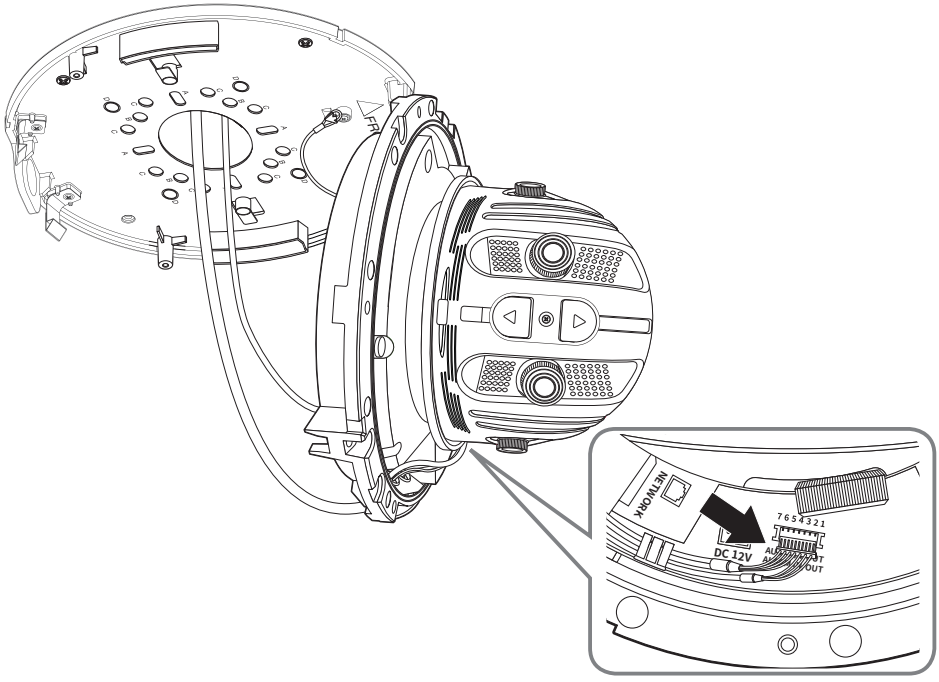

15

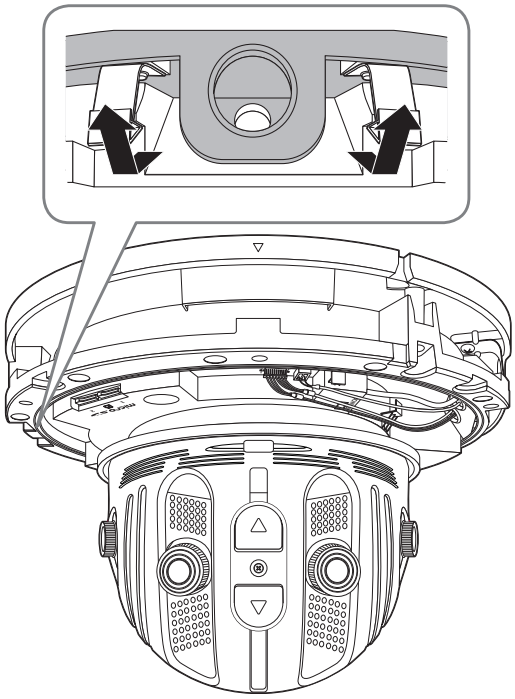

16

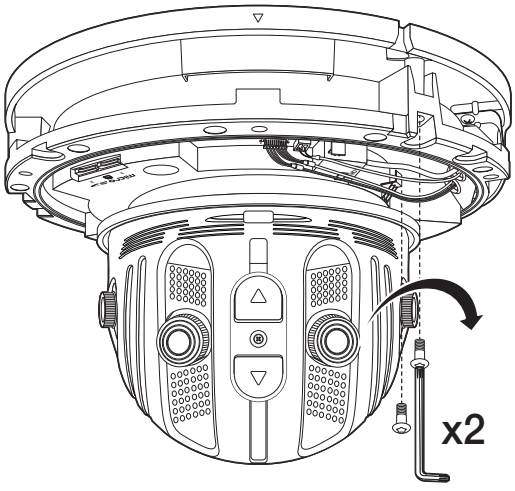

17 • Ingår ej: WiFi-dongle, OTG-adapter

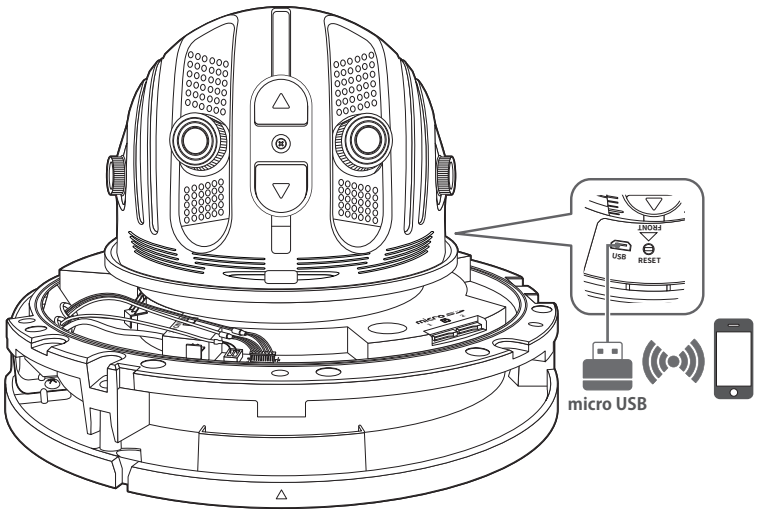

18



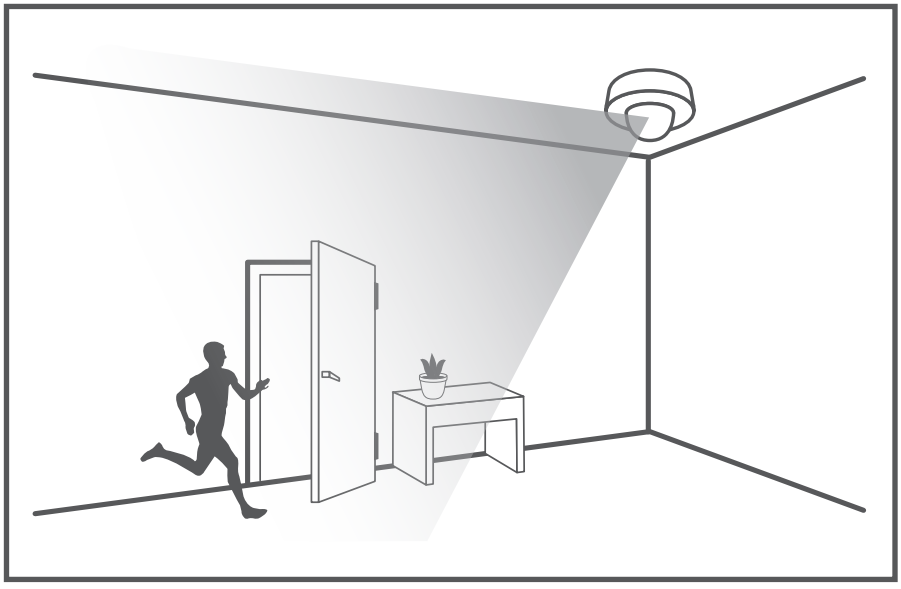

19

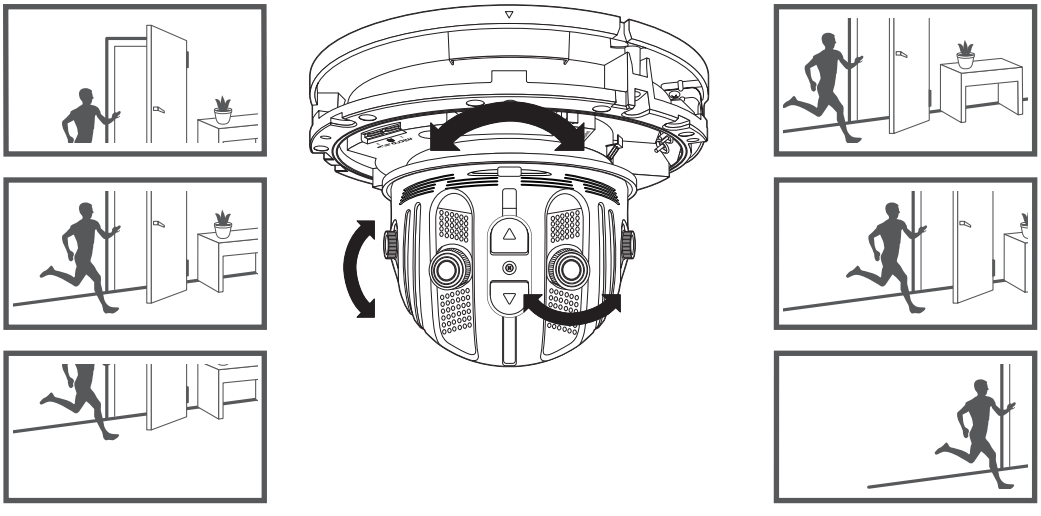

20

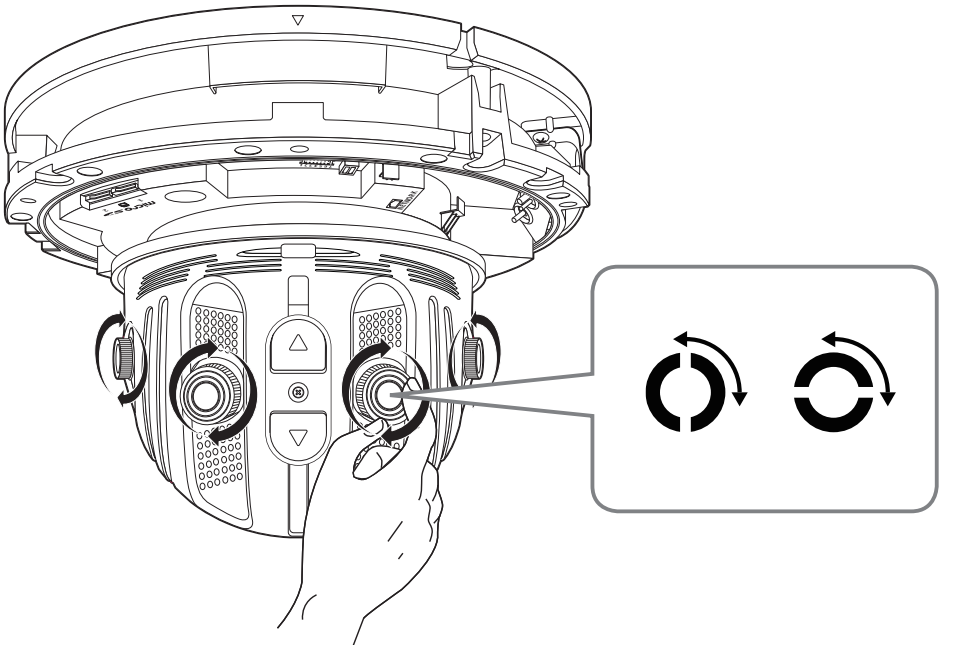

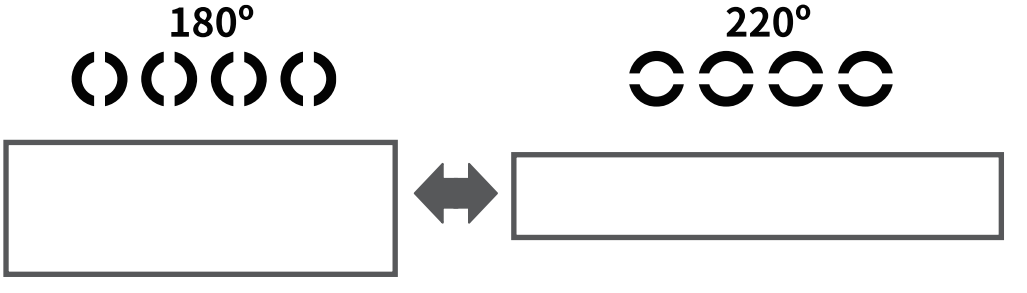

21

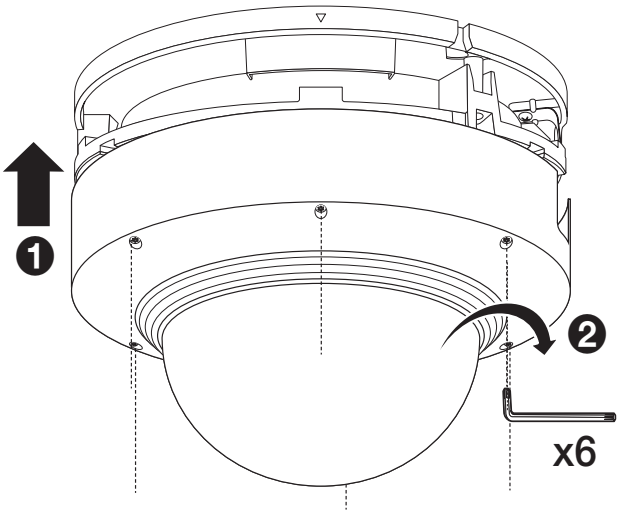

22

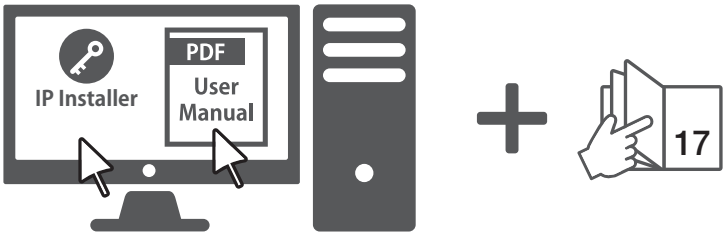

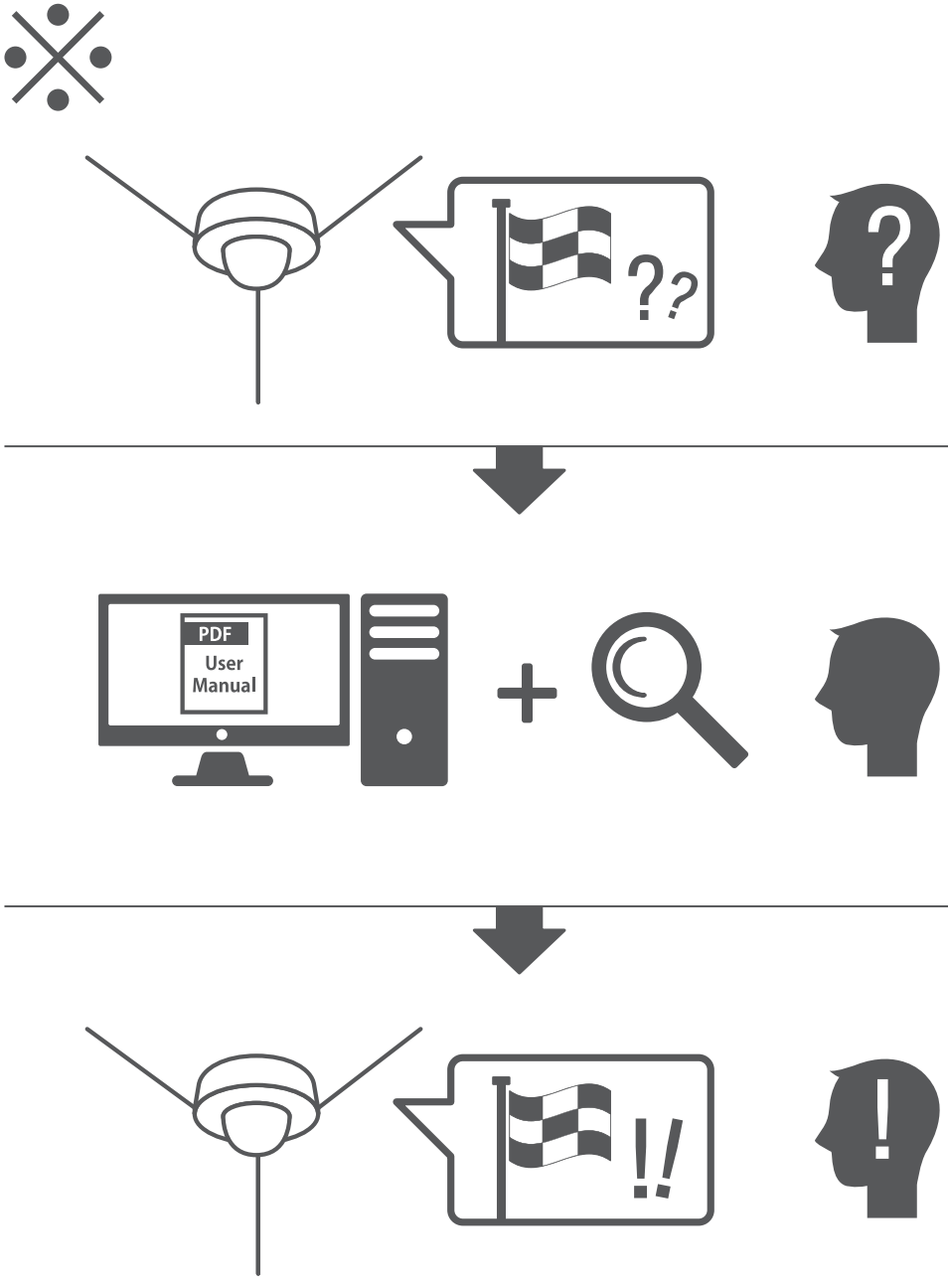
??
PDF
User
Manual
!!

LÖSENORDSINSTÄLLNING

När du öppnar produkten för första gången måste du registrera inloggningslösenordet.
När fönstret för "**Lösenordsändring**" visas anger du ett nytt lösenord.

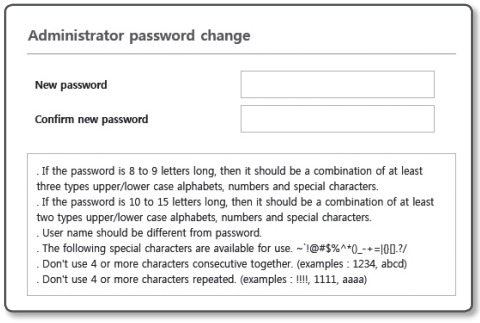

- För ett nytt lösenord med 8 till 9 tecken måste du använda minst 3 av följande alternativ: versaler/gemener, siffror och specialtecken. För ett lösenord med 10 till 15 siffror måste du använda minst 2 typer av ovan nämnda alternativ.

  - Specialtecken som tillåts. : ~`!@#$%^*()_-+=|{}[].?/

- För ökad säkerhet rekommenderar vi att du inte upprepa samma tecken eller tecken i följd på tangentbordet för dina lösenord.
- Om du tappar bort lösenordet kan du trycka på knappen [**RESET**] för att återställa produkten, så du inte förlorar lösenordet genom att använda en memo pad eller memorera det.

INLOGGNING

När du har tillgång till kameran visas inloggningsfönstret.
Ange användar-ID och lösenord för att öppna kameran.

1. Ange "**admin**" i inmatningsrutan <**User Name**>.
2. Ange lösenordet i inmatningsfältet <**Password**>.
3. Klicka på [**OK**].

ANSLUTNING TILL WIFI

Kamerainställningar

1. Anslut OTG-adaptern (5 stift) och WiFi-dongle till micro USB-terminalen.

Smartphone-inställningar

1. Installera Wisenet-installationsapplikationen.
2. Välj kamerans SSID efter att du startat WiFi.
3. Kör Wisenet-installationsapplikationen.
4. När du loggar in i kameran ansluts videon.
   - Videon spelas upp utan att du loggar in under den första anslutningen.
5. Du kan justera visningsvinkeln när du tittar på video genom din smartphone.



Hanwha Techwin värnar om miljön i alla produkttillverkningssteg och vidtar ett antal åtgärder för att erbjuda kunderna miljövänligare produkter.
Eco-märkningen symboliserar Hanwha Techwin strävan att skapa miljövänligaprodukter och visar att produkten uppfyller EU RoHS Directive.



Korrekt avfallshantering av produkten (elektriska och elektroniska produkter)

Denna markering på produkten, tillbehören och i manualen anger att produkten och de elektroniska tillbehören (t.ex. laddare, headset, USBkabel) inte bör sorteras tillsammans med annat hushållsavfall när de kasseras. Till förebyggande av skada på miljö och hälsa bör dessa föremål hanteras separat för ändamålsenlig återvinning av beståndsdelarna.

Hushållsanvändare bör kontakta den återförsäljare som sålt produkten eller sin kommun för vidare information om var och hur produkten och tillbehören kan återvinnas på ett miljösäkert sätt.

Företagsanvändare bör kontakta leverantören samt verifi era angivna villkor i köpekontraktet. Produkten och de elektroniska tillbehören bör inte hanteras tillsammans med annat kommersiellt avfall.



Korrekt avfallshantering av den här produktens batterier

(Gäller i EU och andra europeiska länder med separata insamlingssystem för batterier.)

Märkningen på batteriet, manualen eller förpackningen visar att batterierna i den här produkten inte får slängas i hushållssoporna vid livsslut. Det kan finnas en märkning med de kemiska symbolerna Hg, Cd eller Pb vilket visar att batteriet innehåller kvicksilver, kadmium eller bly över referensnivåerna i EU-direktivet 2006/66. Om batterierna inte avfallshanteras korrekt kan dessa ämnen orsaka skador på människors hälsa eller på miljön.

För att skydda våra naturresurser och främja återvinning ska batterierna separeras från andra typer av avfall och återvinnas via det lokala återvinningssystemet.

Head Office
6, Pangyo-ro 319 beon-gil, Bundang-gu, Seongnam-si,
Gyeonggi-do, 463-400 Rep. of KOREA
Tel : +82.70.7147.8753 Fax : +82.31.8018.3740
www.hanwha-security.com

Hanwha Techwin America
500 Frank W. Burr Blvd. Suite 43 Teaneck, NJ 07666
Toll Free +1.877.213.1222 Direct +1.201.325.6920
Fax +1.201.373.0124
www.hanwhasecurity.com

Hanwha Techwin Europe
Heriot House, Heriot Road, Chertsey, Surrey, KT16 9DT, United Kingdom
Tel +44.1932.57.8100 Fax +44.1932.57.8101
www.hanwha-security.eu

Hanwha Techwin(Tianjin) Co.Ltd
No.11, Weiliu Rd., Micro-Electronic Industrial Park, Jingang Road Tianjin 300385, China
Tel : +86.22.2388.7788
www.hanwha-security.cn

Hanwha Techwin Middle East FZE
JAFZA View 18, 20th floor, office 2001, 2002, 2003, Downtown Jebel Ali,
Dubai, United Arab Emirates
http://hanwha-security.com

Hanwha
Techwin